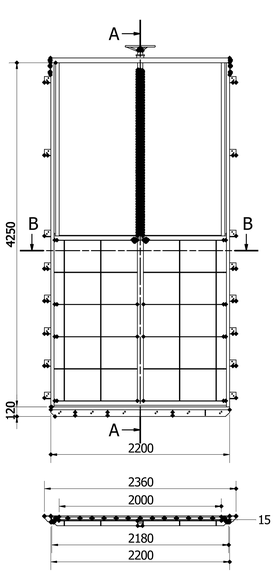

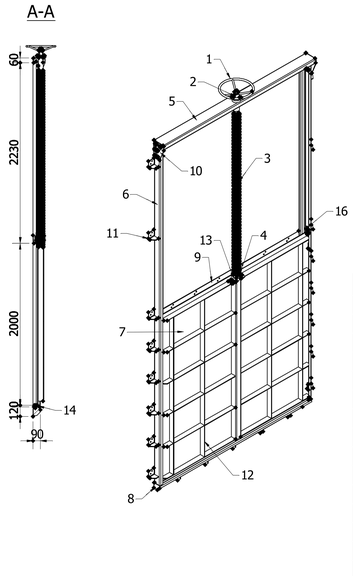

Số hiệu	Tên chi tiết	Mô tả
1	Tay quay	Inox 304
2	Ổ bi	
3	Trục vít me	Ø60 x TR9 mm
4	Đầu ren đồng	Ren TR9
5	Khung đỉnh van	Inox 304 dày 6mm
6	Khung cạnh bên	Inox 304 dày 6mm
7	Mặt van	Inox 304 dày 6mm
8	Khung đáy	Inox 304 dày 6mm
9	Khung giữa	Inox 304 dày 6mm
10	Bản mã kết nối	Inox 304 dày 6mm
11	Tai bắt bulong	Inox 304 dày 6mm
12	Gân tăng cứng mặt van	Inox 304 dày 6mm
13	Bản mã cố định đầu ren	Inox 304 dày 6mm
14	Gioăng cao su đáy	
15	Gioăng cao su cạnh	
16	Dẫn hướng mặt van	

Designed by	Checked by	Approved by	Date		Date	
N.H.HOANG	M.V.TIEM	M.V.TIEM			11/3/2016	

VAN CỬA PHAI 2000

Edition

Sheet 1 / 1