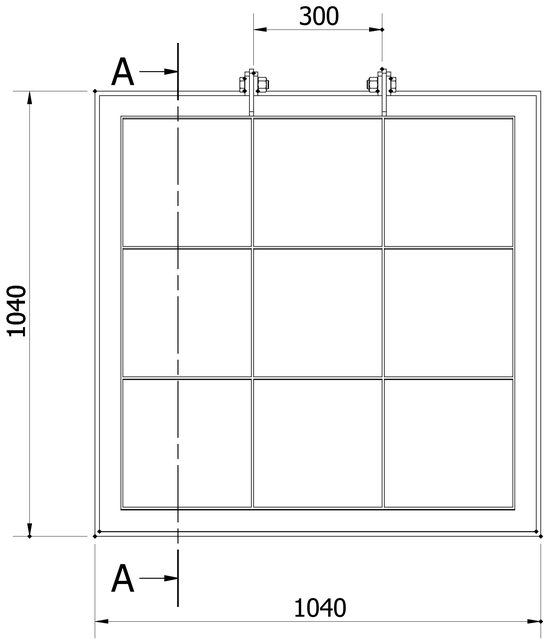


A-A

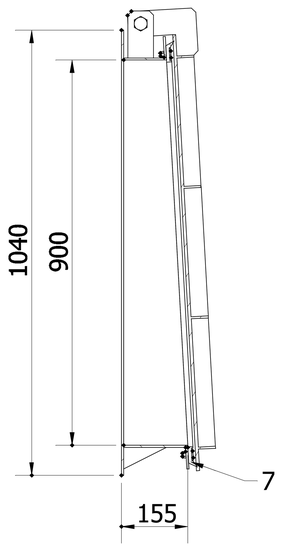


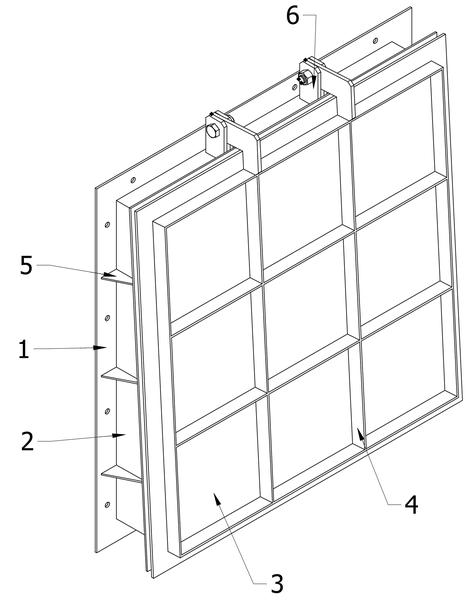


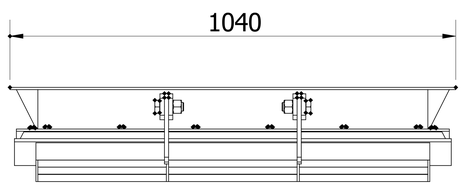


| Số hiệu | Tên chi tiết | Mô tả |
|---|---|---|
| 1 | Mặt bích | Inox 304 dày 6mm |
| 2 | Thân van | Inox 304 dày 6mm |
| 3 | Mặt van | Inox 304 dày 6mm |
| 4 | Gân tăng cứng mặt van | Inox 304 dày 6mm |
| 5 | Gân tăng cứng thân | Inox 304 dày 6mm |
| 6 | Tai bản lề | Inox 304 dày 8mm |
| 7 | Gioăng cao su | EPDM |

| Designed by | Checked by | Approved by | Date | | Date | |
|---|---|---|---|---|---|---|
| N.H.HOANG | M.V.TIEM | M.V.TIEM | | | 11/3/2016 | |

| | | |
|---|---|---|
| VAN CỬA LẬT 900 | Edition | Sheet 1 / 1 |