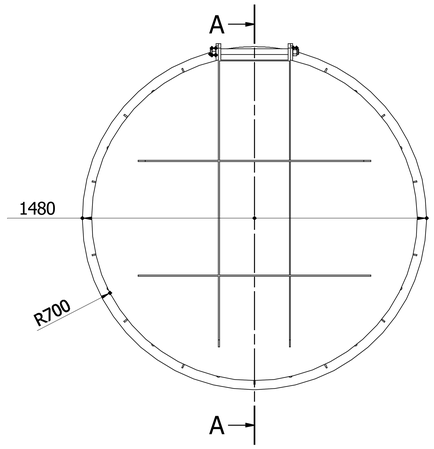

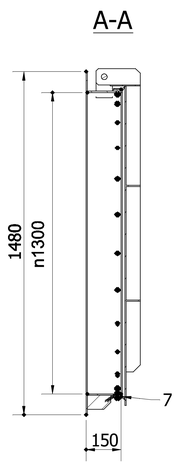

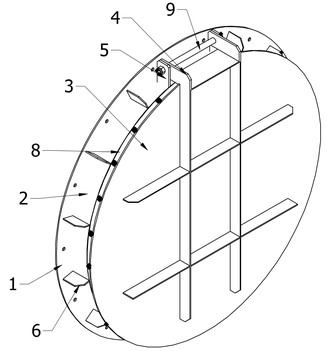

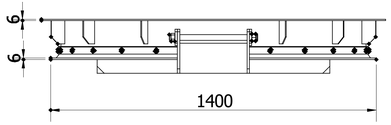

Số hiệu	Tên chi tiết	Mô tả
1	Mặt bích	Inox 304 dày 7mm
2	Thân van	Inox 304 dày 7mm
3	Mặt van	Inox 304 dày 7mm
4	Gân tăng cứng mặt van	Inox 304 dày 7mm
5	Tai bản lề	Inox 304 dày 10mm
6	Gân tăng cứng thân	Inox 304 dày 7mm
7	Gioăng cao su	EPDM
8	Nẹp gioăng cao su	SUS304
9	Trục bản lề	SUS304

Designed by	Checked by	Approved by	Date	Date
N.H.HOANG	M.V.TIEM	M.V.TIEM		11/3/2016

VAN CỬA LẬT 1300

Edition

Sheet 1 / 1