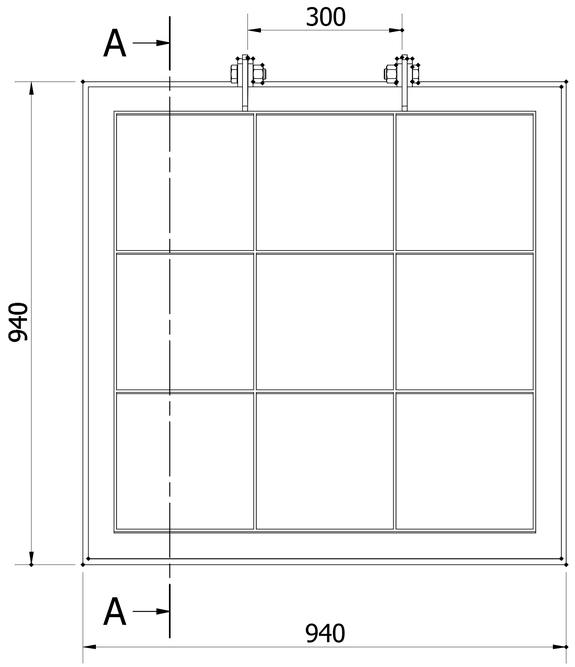

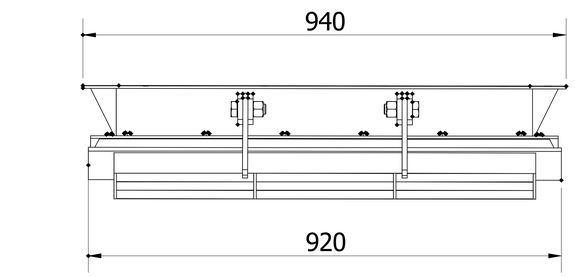

A-A

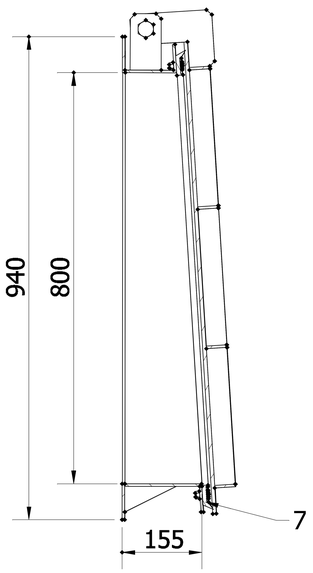

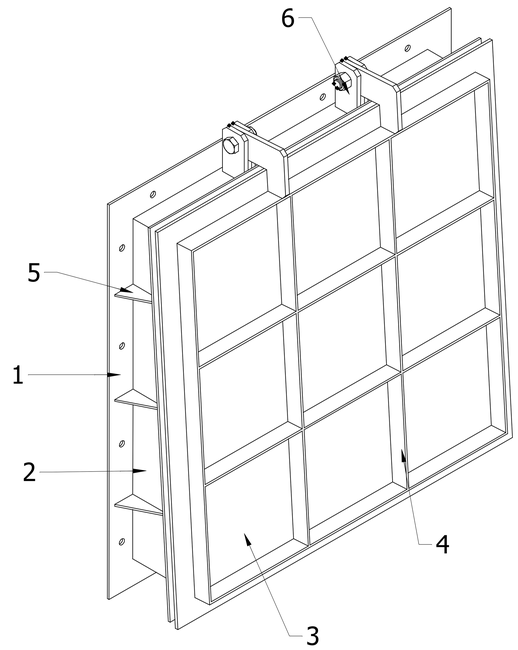

Số hiệu	Tên chi tiết	Mô tả
1	Mặt bích	Inox 304 dày 6mm
2	Thân van	Inox 304 dày 6mm
3	Mặt van	Inox 304 dày 6mm
4	Gân tăng cứng mặt van	Inox 304 dày 6mm
5	Gân tăng cứng thân	Inox 304 dày 6mm
6	Tai bản lề	Inox 304 dày 8mm
7	Gioăng cao su	EPDM

Designed by	Checked by	Approved by	Date		Date	
N.H.HOANG	M.V.TIEM	M.V.TIEM			11/3/2016	

VAN CỬA LẬT 800	Edition	Sheet 1 / 1